elf plast

www.elf-plast.ru

диван 2х- местный

Holiday

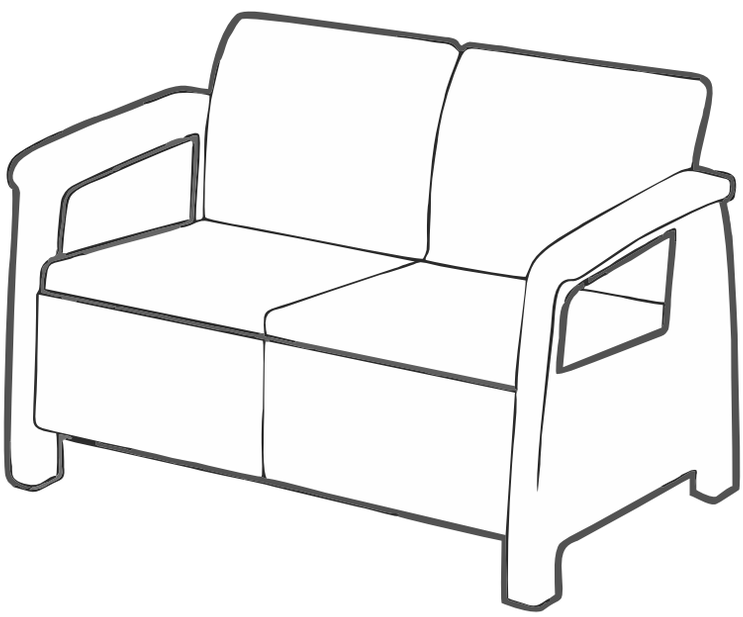

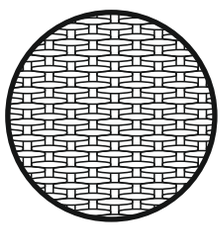

RUS Инструкция по сборке. ВАЖНО!
СОХРАНИТЬ ДЛЯ ДАЛЬНЕЙШЕГО ИСПОЛЬЗОВАНИЯ.

KAZ Құрастыру жөніндегі нұсқаулық. Маңызды! Кейінірек пайдалану үшін сақтаңыз.

ARM Հավաքման հրահանգ: Կարևո՛ր է. Պահպանել հետագա օգտագործման համար:

KRZ Куроонун корсотмосу .Маанилүү! Кийинки жолу пайдалануу үчүн сактап коюу.

GEO აწყობის ინსტრუქცია. მნიშვნელოვანია ! შეინახეთ შემდგომი გამოყენებისთვის.

UZB Yig'ish bo'yicha ko'rsatmalar. Muhim! Keyinchalik foydalanish uchun saqlang.

ENG Assembly instructions. Important!
Save it for future use.

BEL Інструкцыя па зборцы. Важна! ЗАХАВАЦЬ ДЛЯ ДАЛЕЙШАГА ВЫКАРЫСТАННЯ.

RUS **Важно! Внимательно прочитайте перед сборкой.**

KAZ **Маңызды! Құрастырмас бұрын мұқият оқып шығыңыз.**

ARM **Կարևո՛ր է! Ուշադիր ընթերցել հավաքելուց առաջ:**

KRZ **Маанилүү! Жыйноодон мурун кунт коюп окуңуз.**

GEO **მნიშვნელოვანია ! ყურადღებით წაიკითხეთ აწყობამდე.**

UZB **Muhim! Iltimos, yig'ishdan oldin diqqat bilan o'qing.**

ENG **Important! Please read carefully before assembling.**

BEL **Важна! Уважліва прачытайце перад зборкай.**

RUS Каждую часть мебели собирать только на плоской поверхности. Для ухода за мебелью использовать мягкую ткань, смоченную тёплой водой с добавлением жидкого моющего средства. Изделие предназначено только для домашнего использования.

KAZ Жиһаздың әр бөлігін тек тегіс жерге жинаңыз. Жиһазға күтім жасау үшін сұйық жуғыш зат қосылған жылы суға малынған жұмсақ шүберекті пайдаланыңыз. Бұйым тек үйде пайдалануға арналған.

ARM Կահույքի յուրաքանչյուր մասը հավաքել միայն հարթ մակերեսի վրա: Կահույքը խնամելու համար օգտագործել լվացող հեղուկ միջոց պարունակող տաք ջրի մեջ թրջված փափուկ շոր: Ապրանքը նախատեսված է միայն տնային օգտագործման համար:

KRZ Ар бир бөлүгүн жалпак бетке коюп жыйноо керек. Эмерекке кам көрүү үчүн жылуу сууга самындуу эритме кошуп, жумшак кездемени колдонуу сунушталат. Бул буюм үй ичинде гана колдонууга арналган.

GEO ავეჯის თითოეული ნაწილი უნდა ააწყოთ მხოლოდ ბრტყელ ზედაპირზე. ავეჯის მოსავლელად , გამოიყენეთ თბილი წყლით და თხევადი სარეცხი საშუალებით დატენიანებული რბილი ქსოვილი. პროდუქტი განკუთვნილია, მხოლოდ სახლის პირობებში გამოყენებისთვის.

UZB Har bir mebel qismini faqat tekis yuzaga yig'ing. Mebelga g'amxo'rlik qilish uchun iliq suv va suyuq yuvish vositasi bilan namlangan yumshoq matodan foydalaning. Mahsulot faqat uyda foydalanish uchun mo'ljallangan.

ENG Assemble each piece of furniture only on a flat surface. To care for furniture, use a soft cloth moistened with warm water with the addition of liquid detergent. The product is intended for home use only.

BEL Кожную частку мэблі збіраць толькі на плоскай паверхні. Для догляду за мэбляй выкарыстоўваць мяккую тканіну, змочаную цёплай вадой з даданнем вадкага мыйнага сродкі. Выраб прызначана толькі для хатняга выкарыстання.

RUS Комплектация **KAZ** Жинақталым **ARM** Կոմպլեկտավորում
KRZ Топтому **GEO** კომპლექცია **UZB** Uskunalar
ENG Equipment **BEL** Камплектацыя

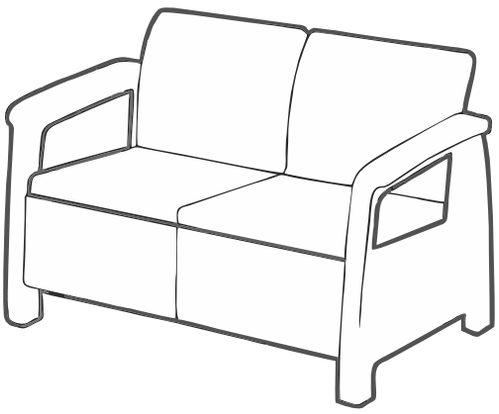

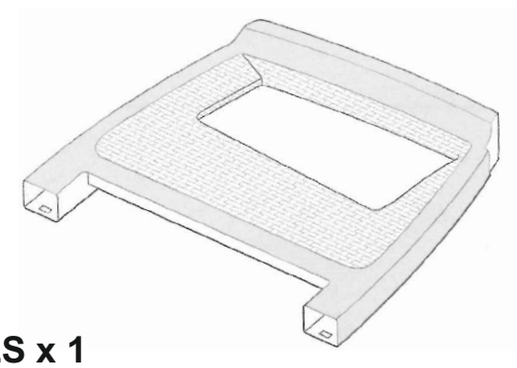

BLS x 1

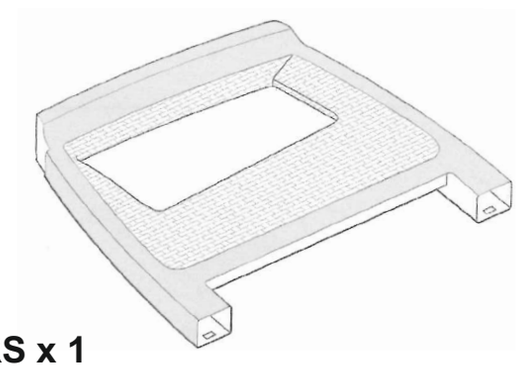

BRS x 1

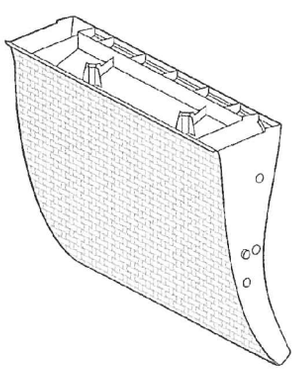

B x 2

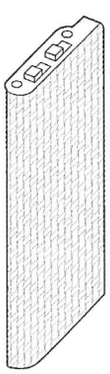

FB x 4

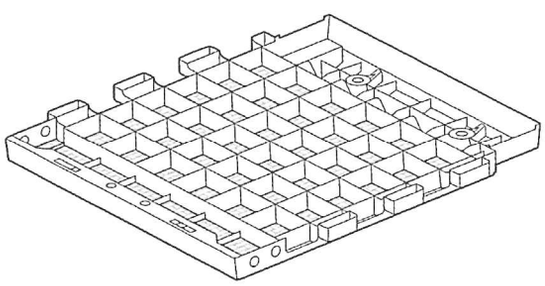

S x 2

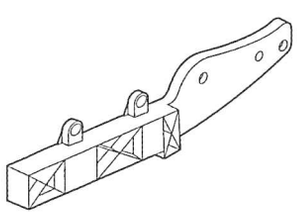

ML 1 x 1

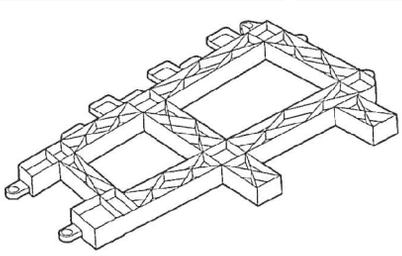

ML x 1

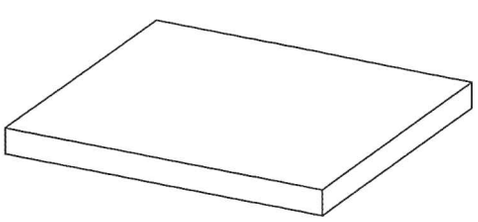

x 2

L1 x 2

L2 x 2

L3 x 2

L4 x 2

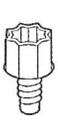

x 25

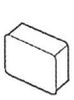

BLP x 4

SP x 14

BL x 1

BR x 1

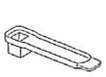

1

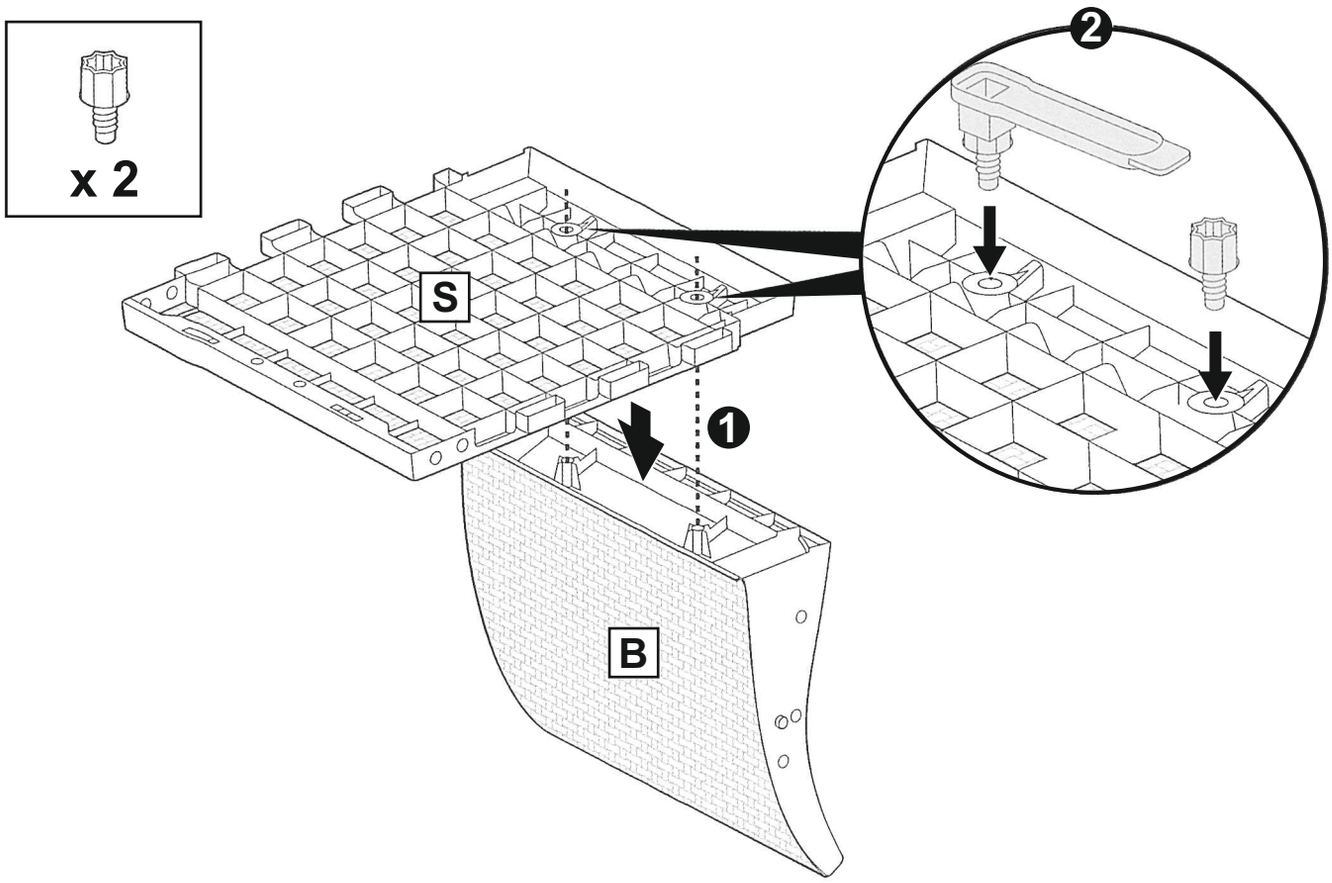

2

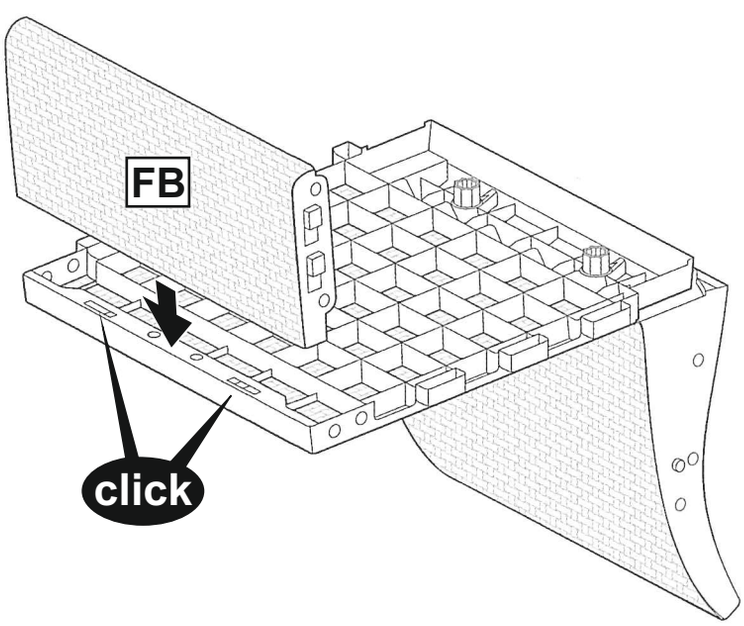

3

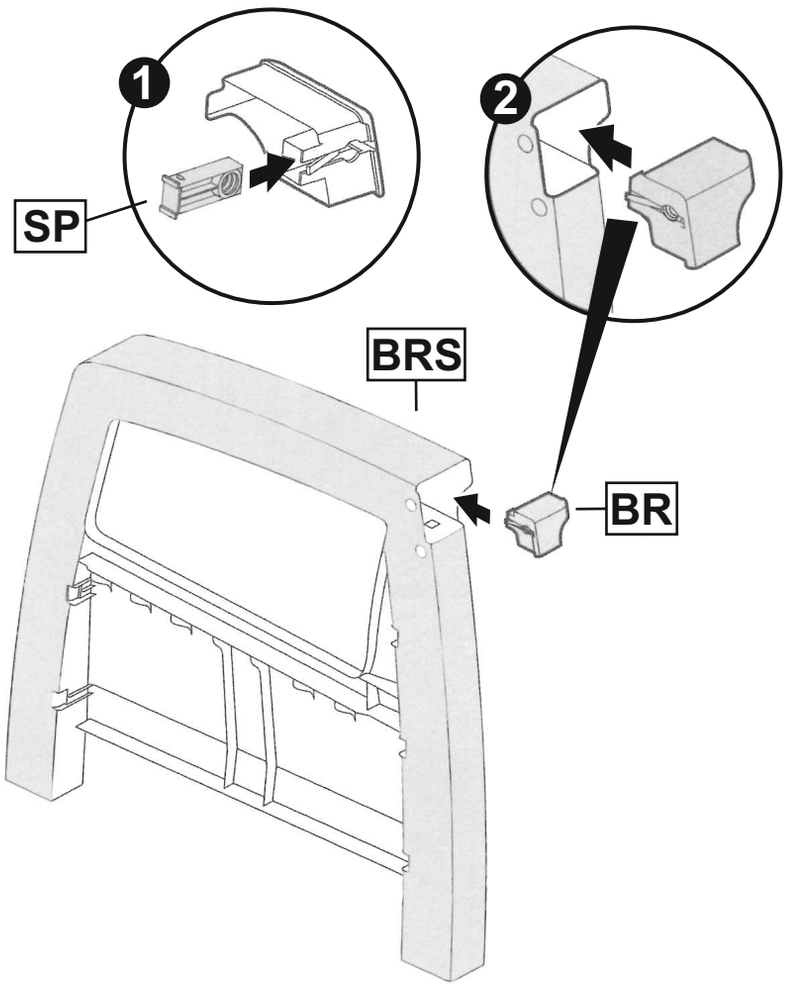

4

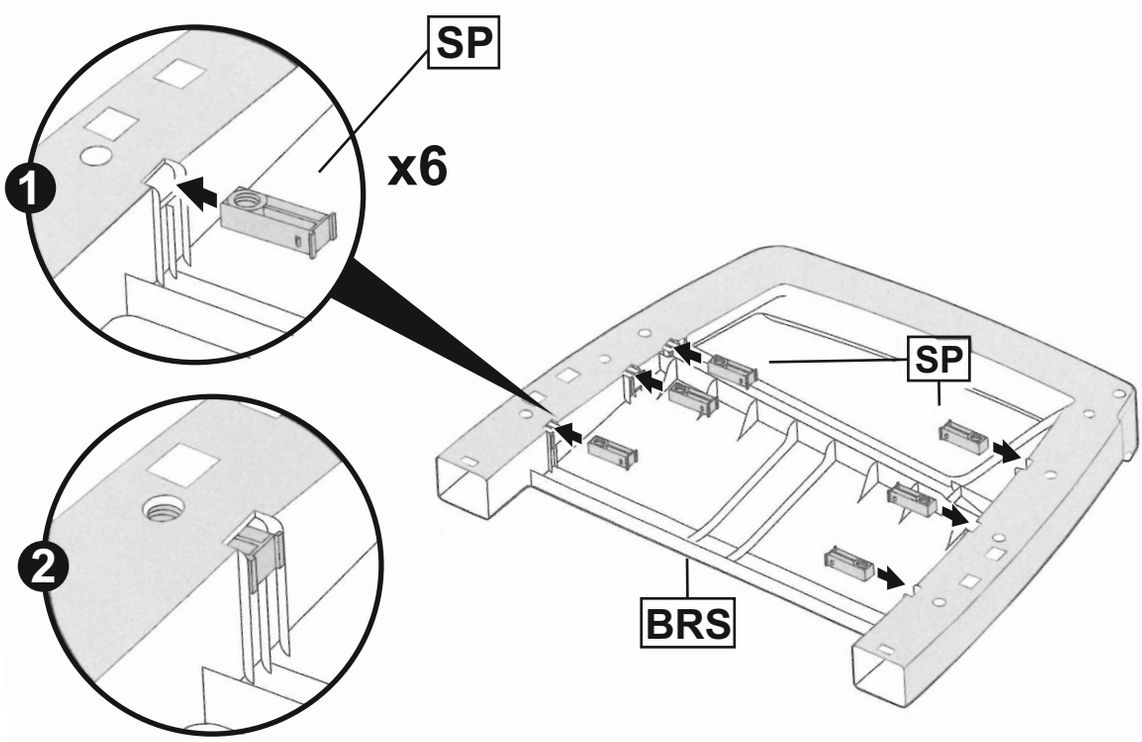

5

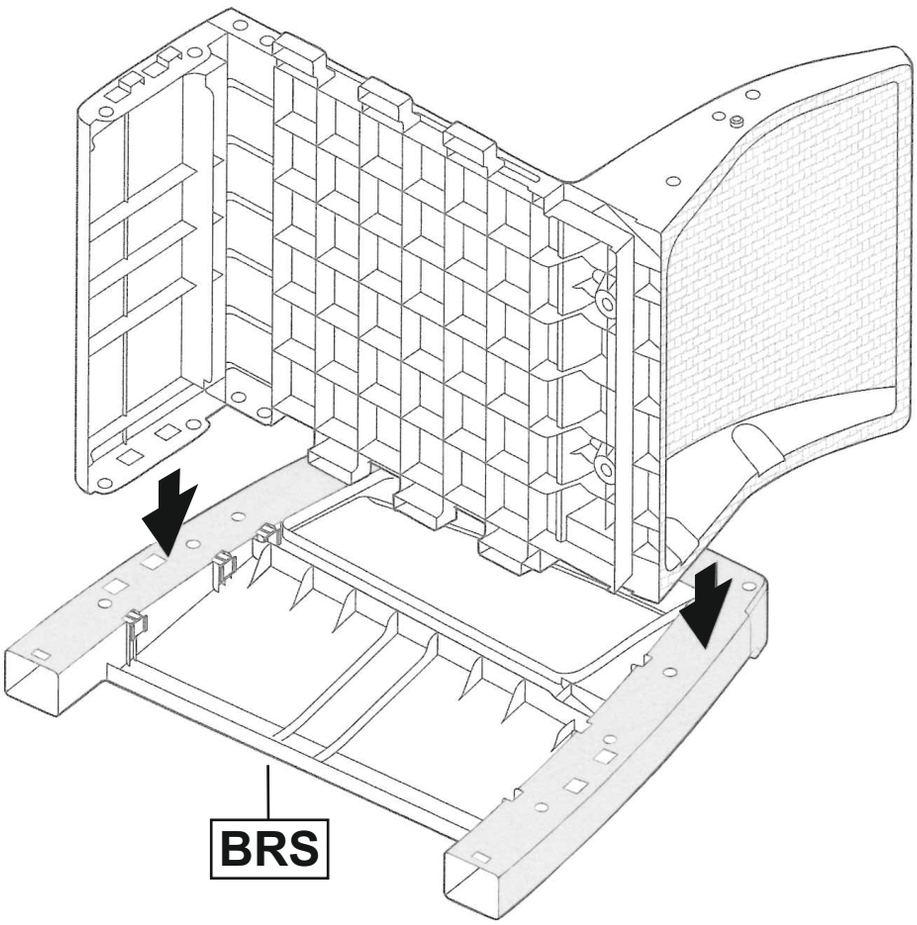

6

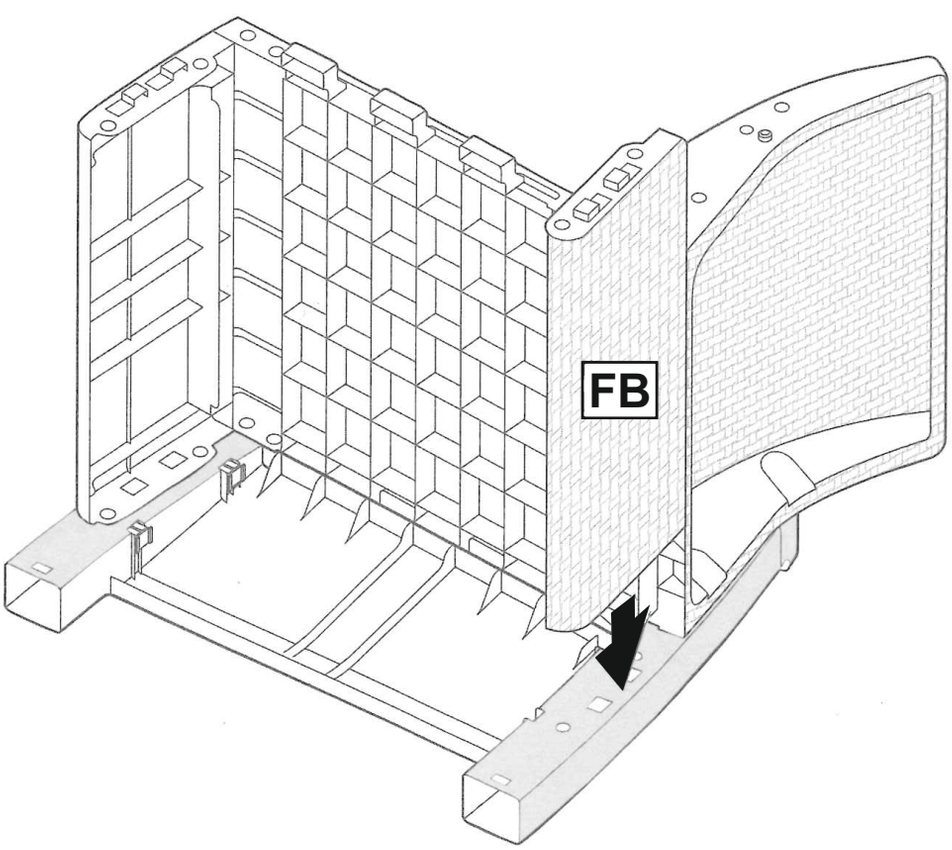

7

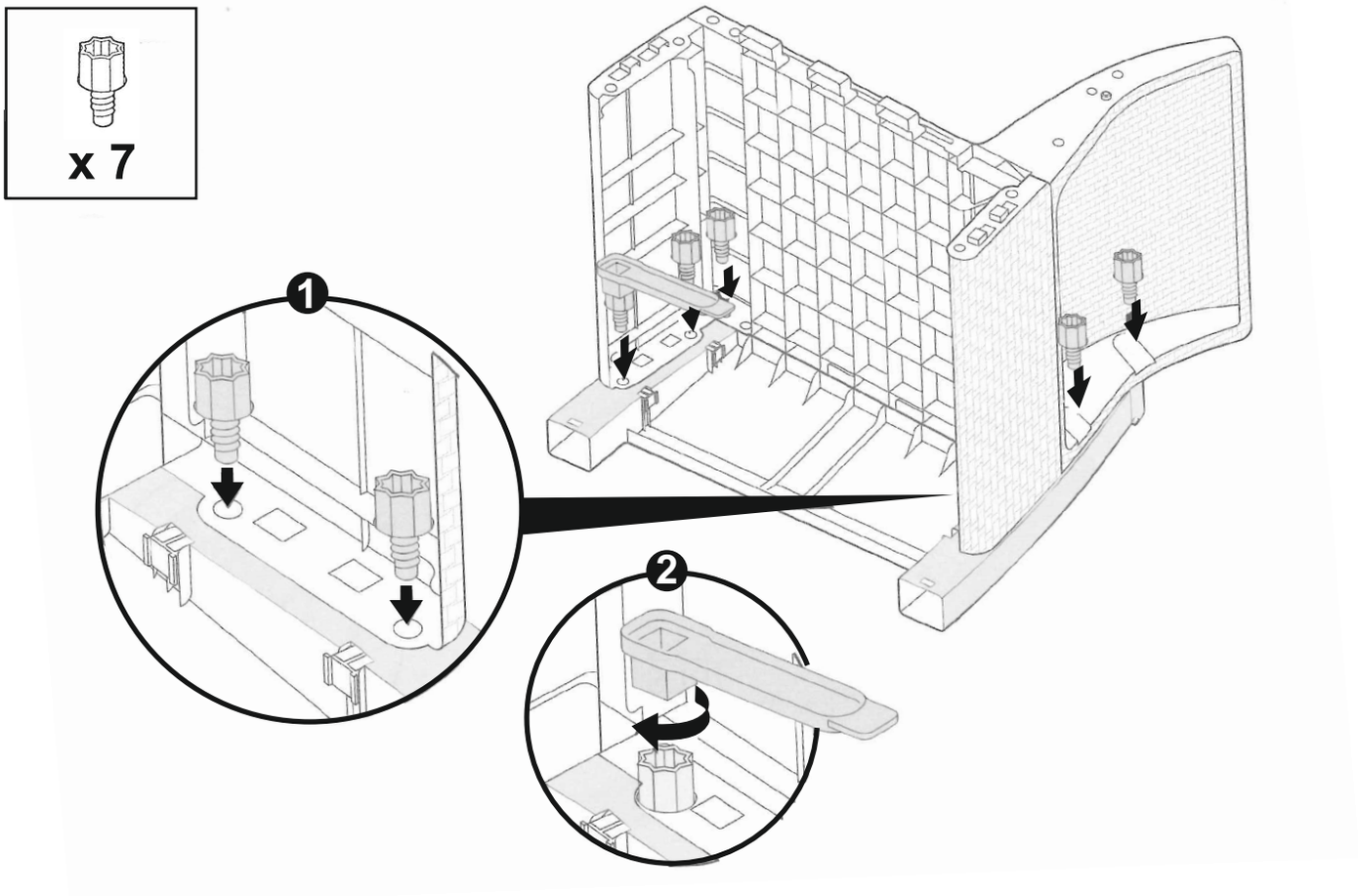

8

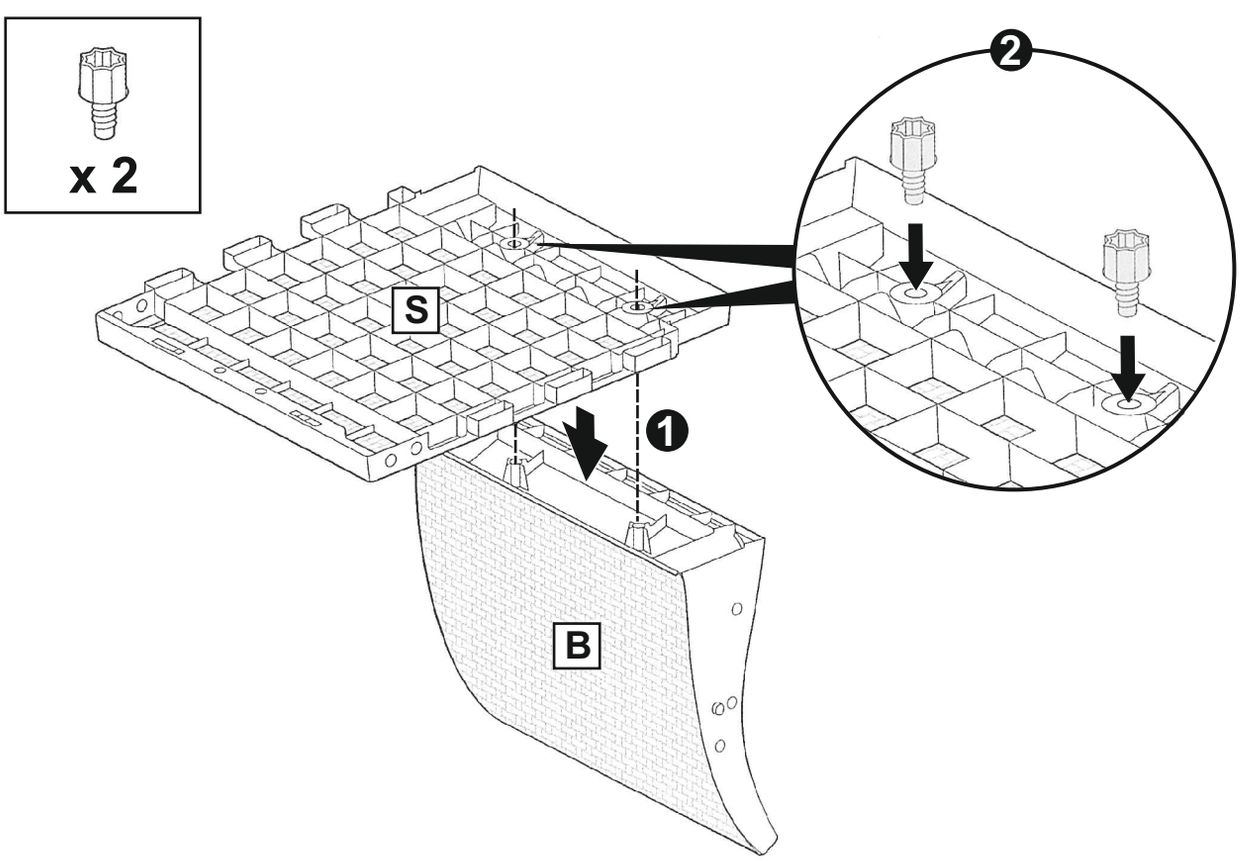

9

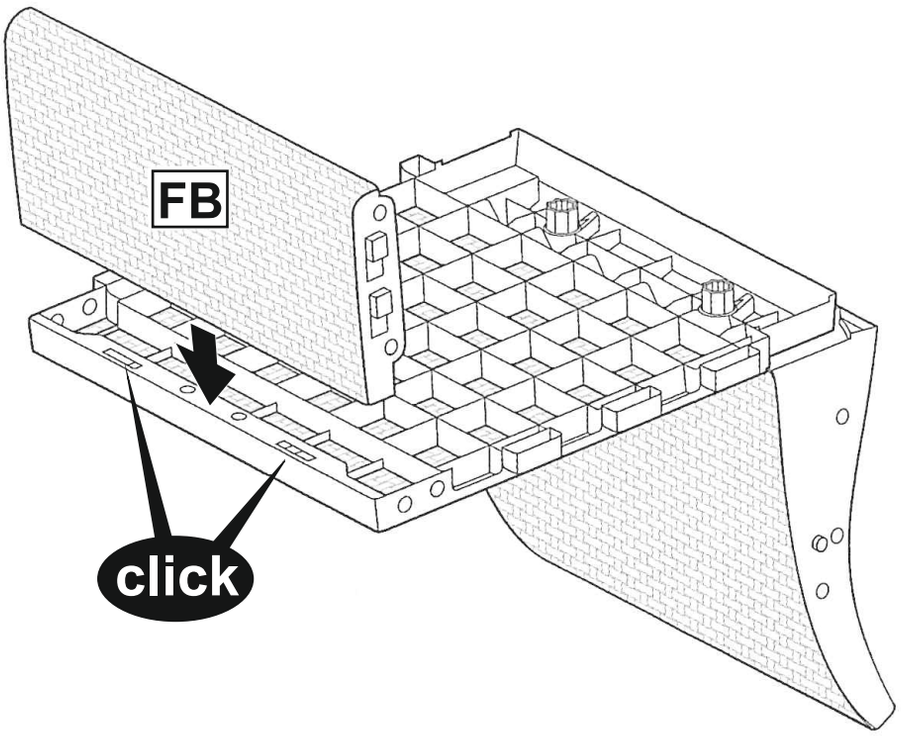

10

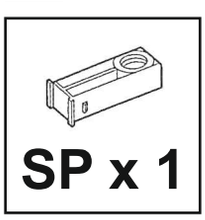

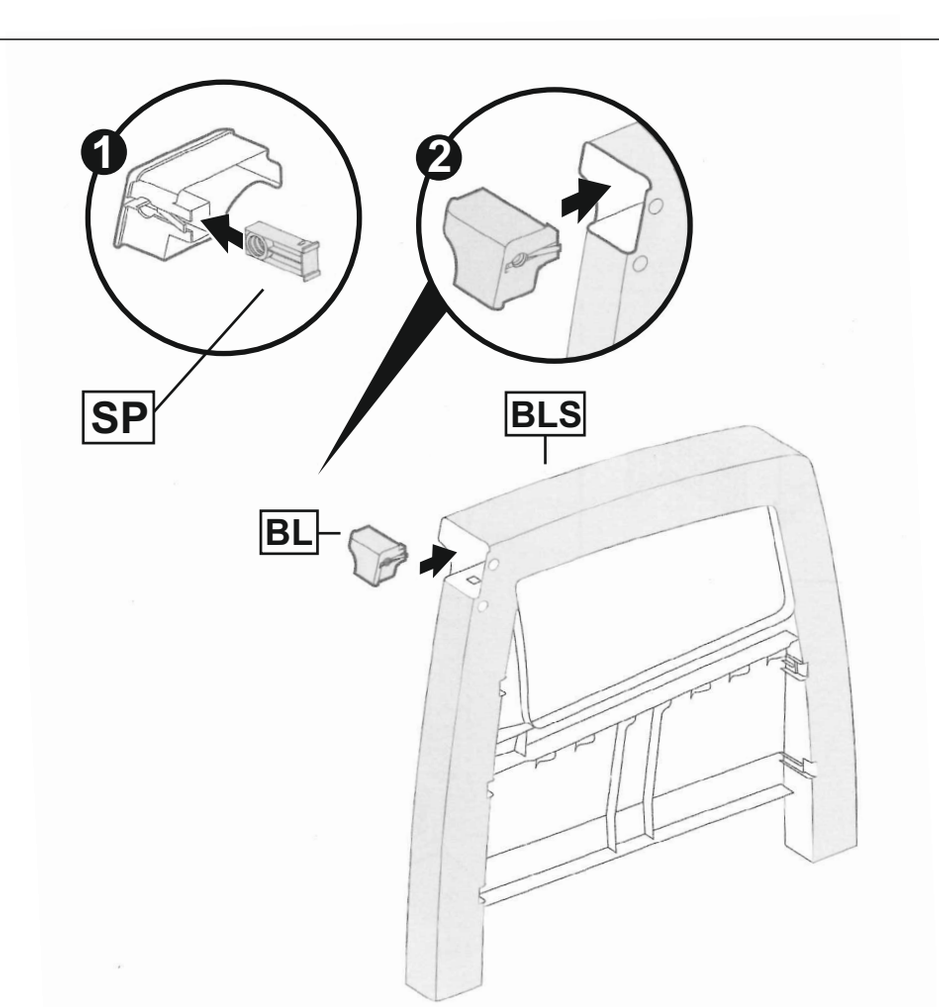

11

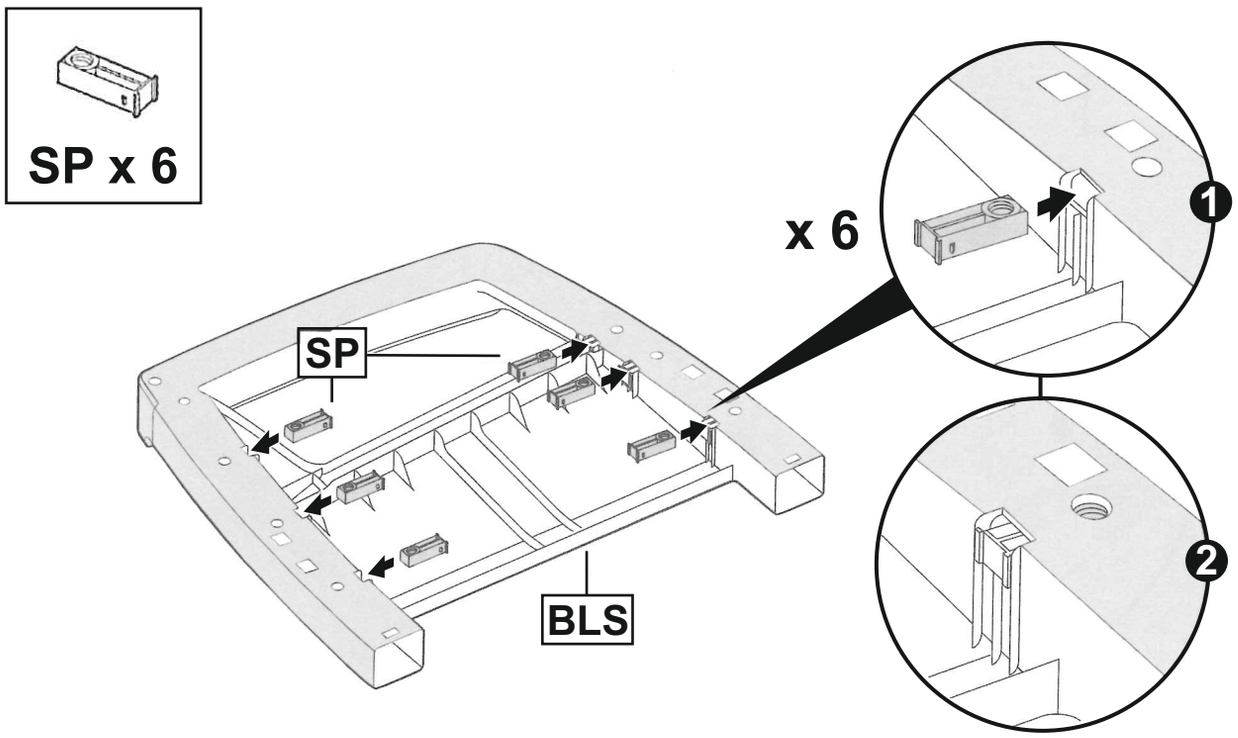

12

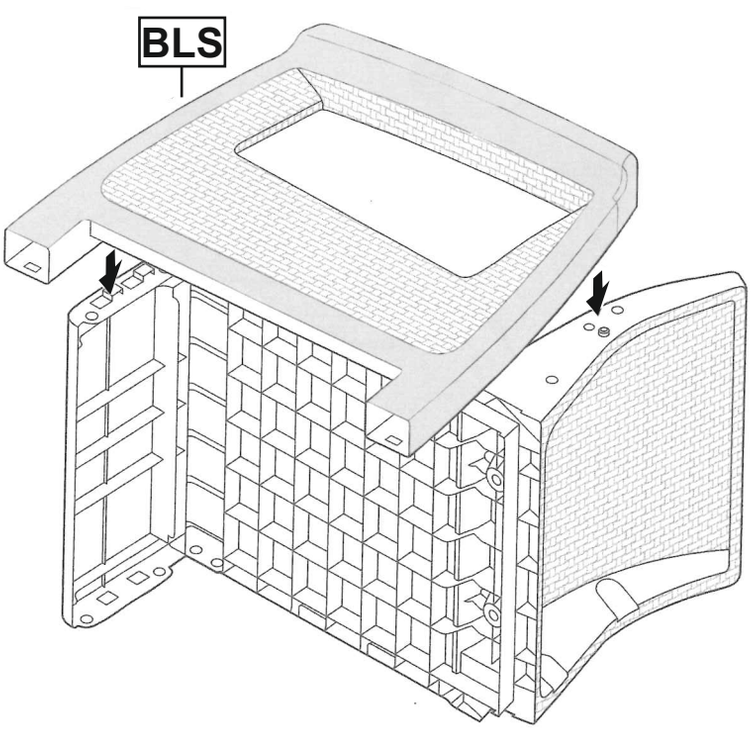

13

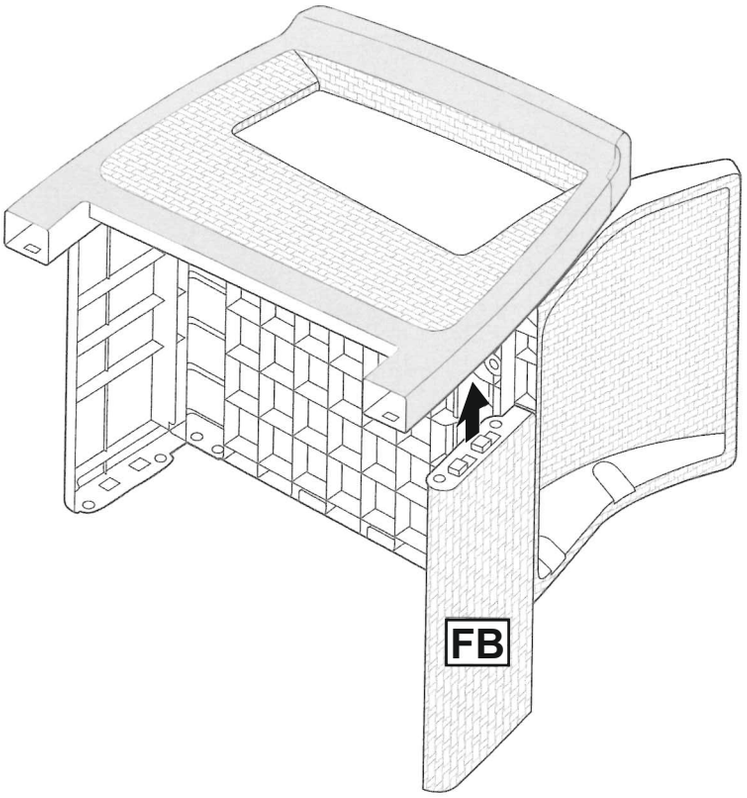

14

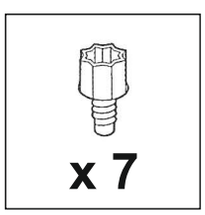

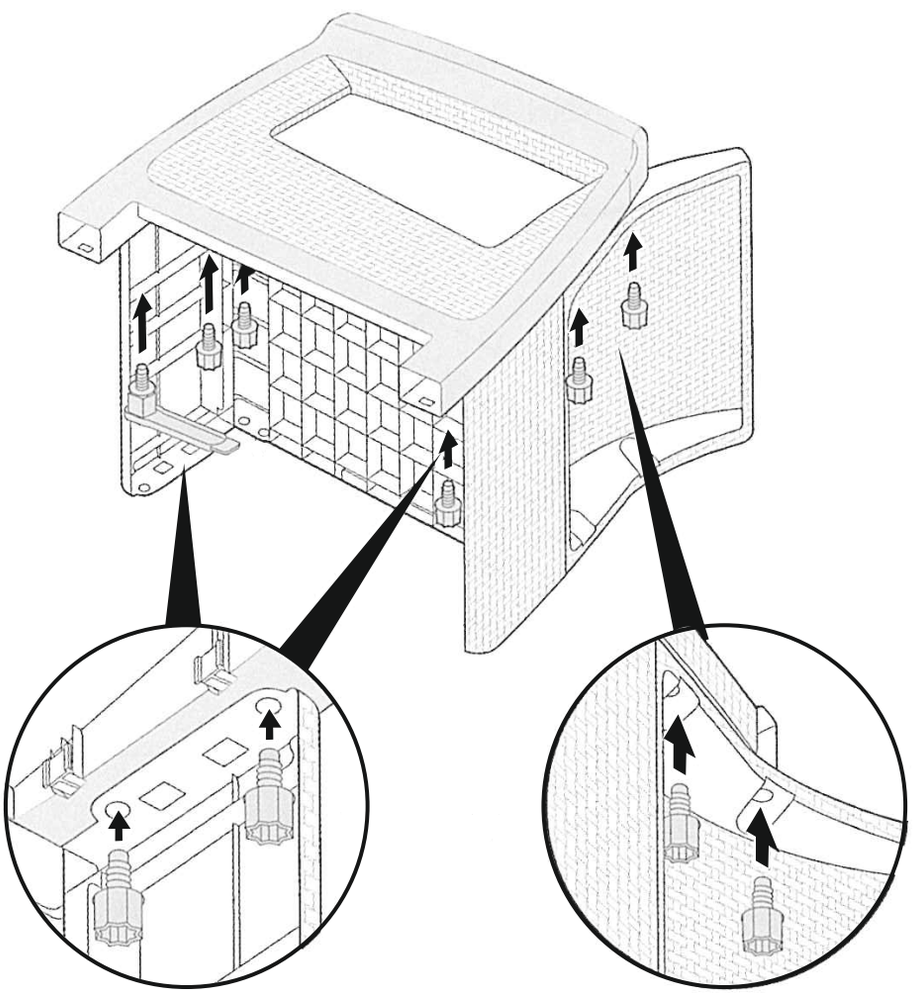

15

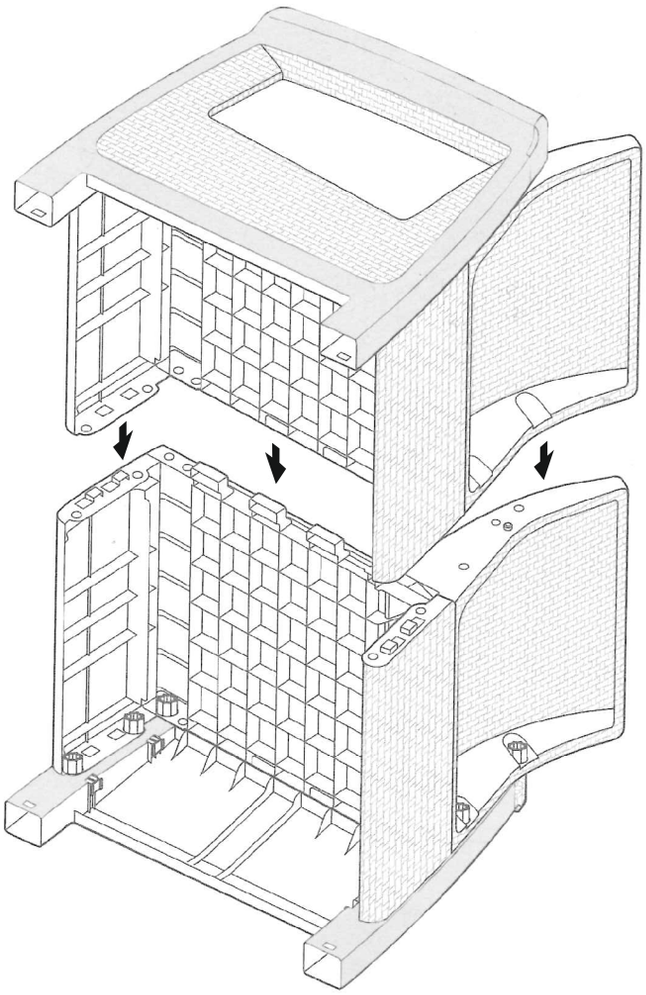

16

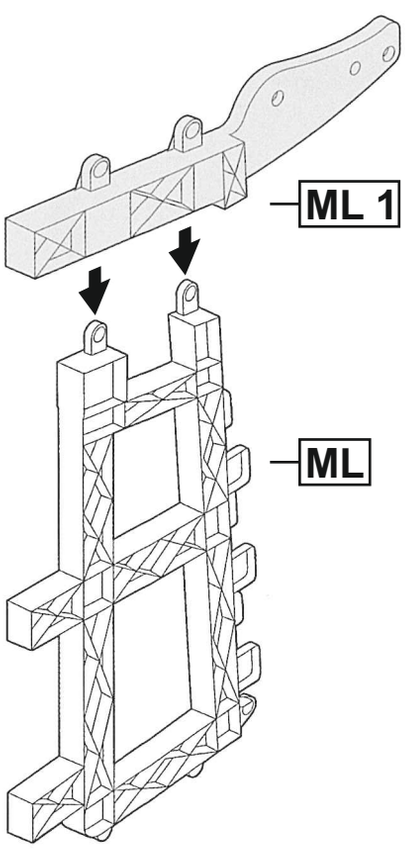

17

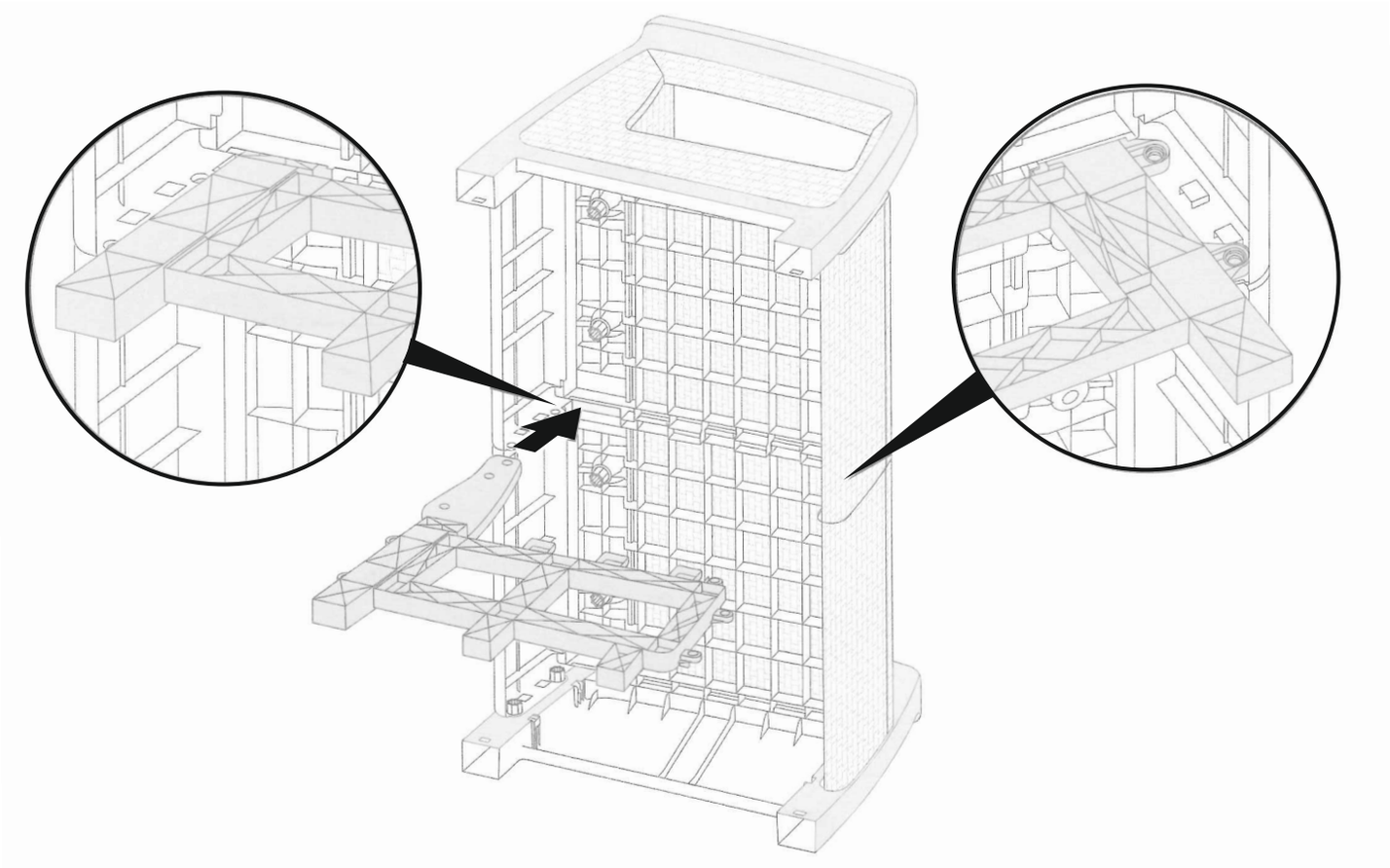

18

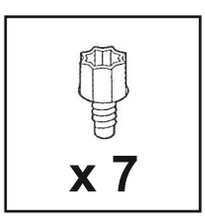

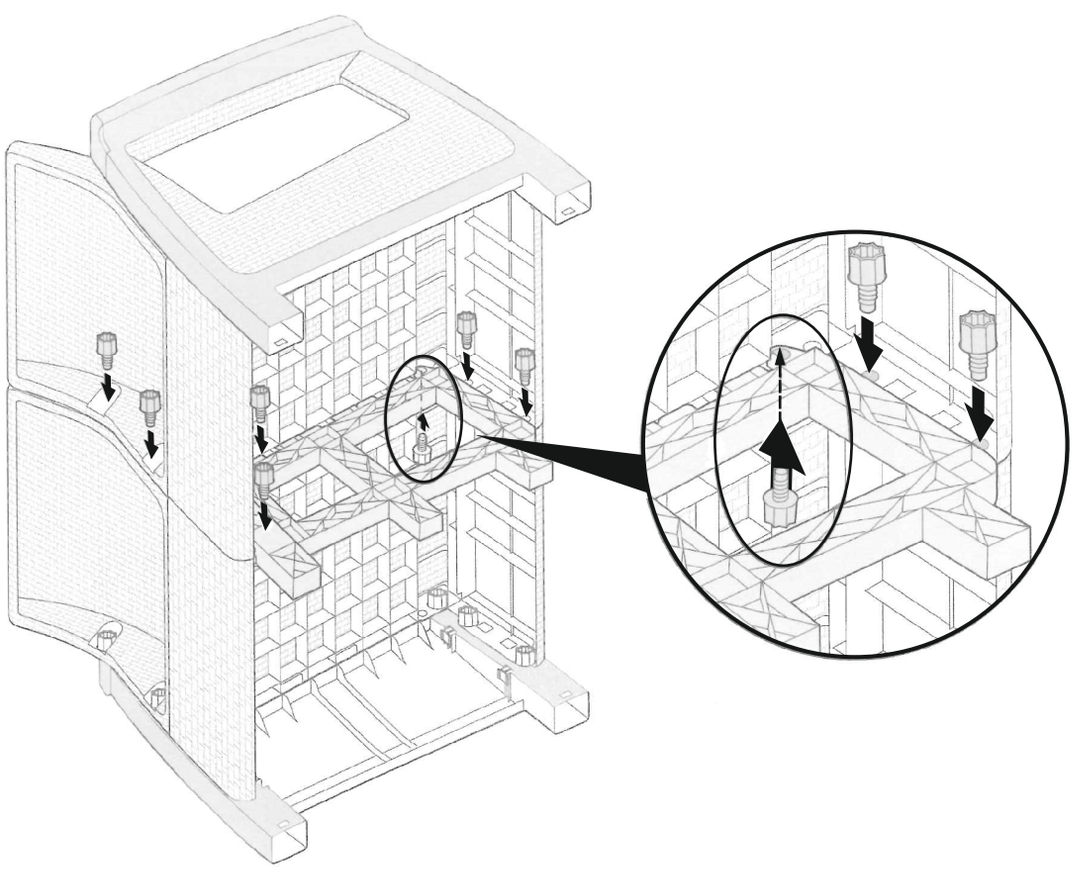

19

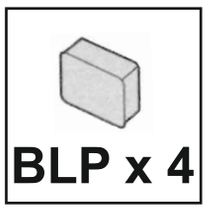

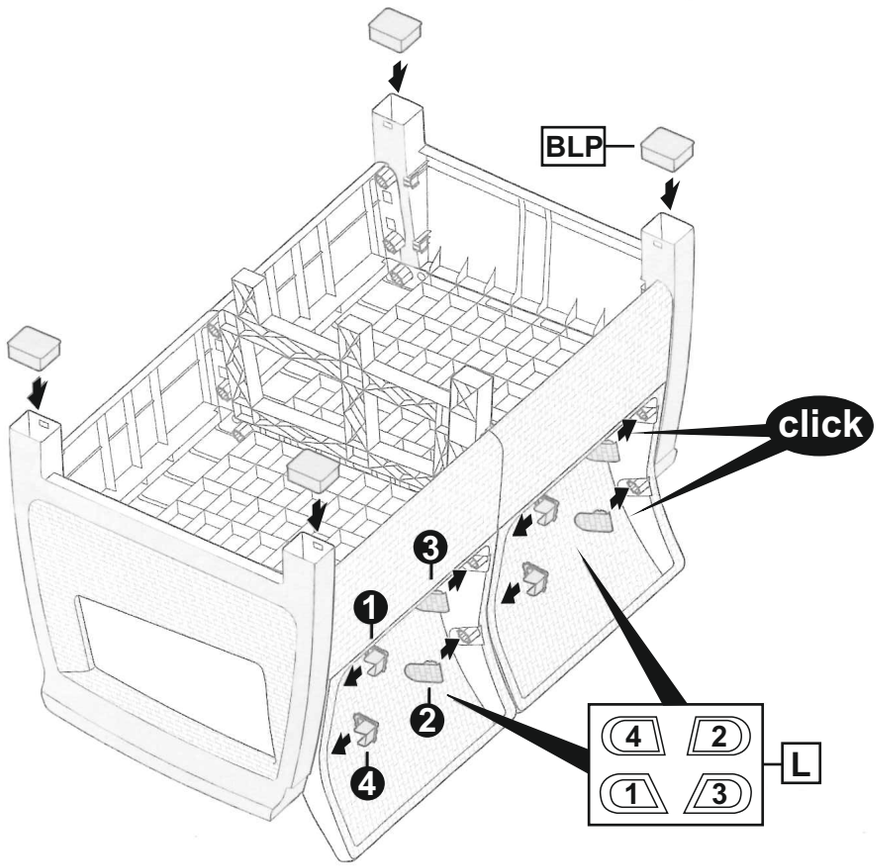

20

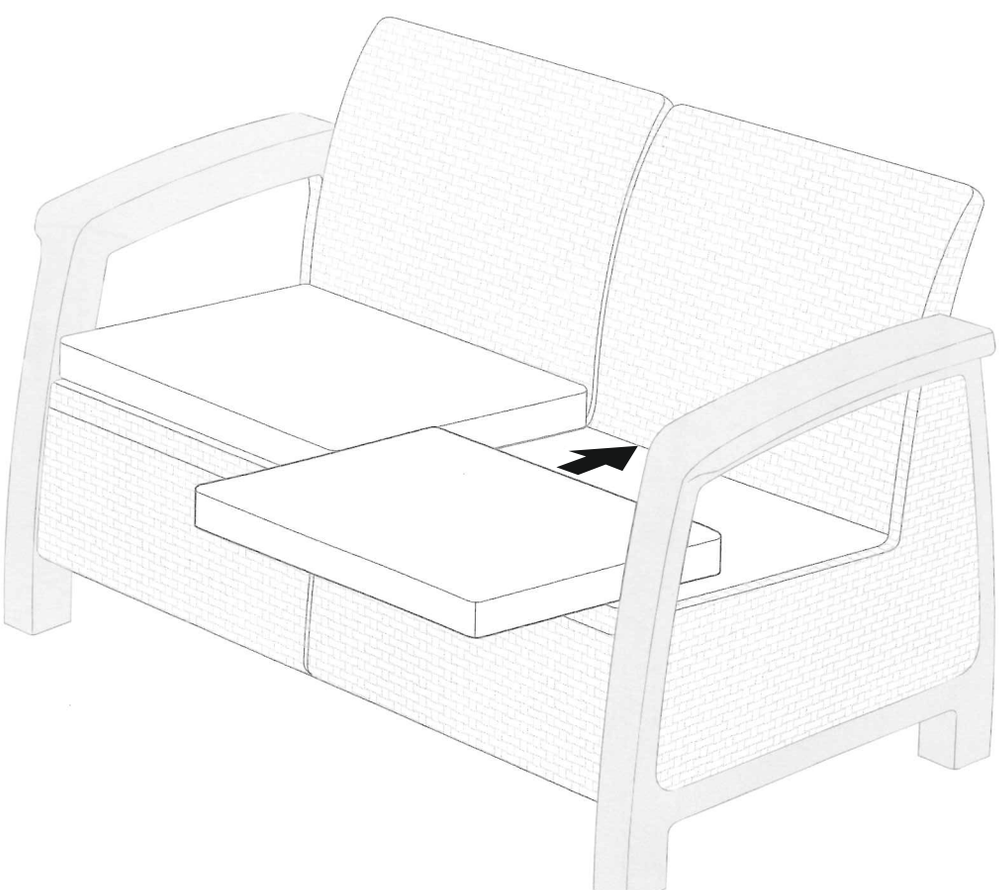

RUS На данном этапе сборка завершена. Все болты необходимо затянуть ключом.

KAZ Бұл кезеңде құрастыру аяқталды. Барлық бұрандамаларды кілтпен қатайту керек.

ARM Այդ փուլում հավաքումը ավարտված է: Բոլոր հեղույսներն անհրաժեշտ է ձգել բանալիով:

KRZ Бул этапта жыйноо аяктады. Бардык болтторду ачкыч менен бекитүү зарыл.

GEO **ამ ეტაპზე აწყობა დასრულებულია. ყველა ჭანჭიკი უნდა დამაგრდეს ქანჩით.**

UZB Ushbu bosqichda yig'ish tugallandi. Barcha murvatlarni kalit bilan mahkamlash kerak.

ENG At this stage, the assembly is complete. All bolts must be tightened with a key.

BEL На дадзеным этапе зборка завершана. Усе балты неабходна зацягнуць ключом.

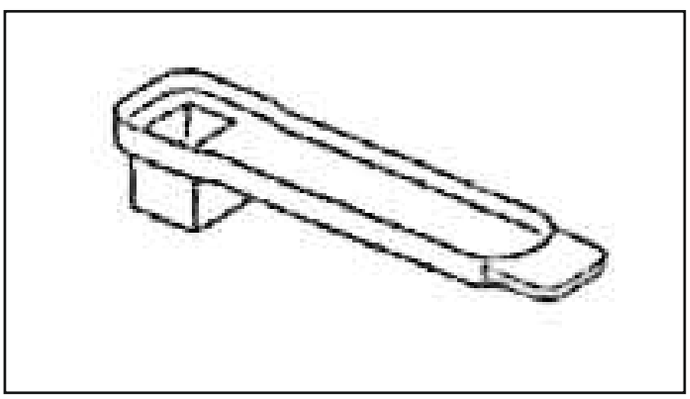

RUS На время прекращения эксплуатации изделия рекомендуется защищать подушки от неблагоприятных погодных условий (дождь, влага).

KAZ Өнімді пайдалануды тоқтату кезінде жастықтарды қолайсыз ауа-райынан (жаңбыр, ылғал) қорғау ұсынылады.

ARM Ապրանքի շահագործման դադարեցման ընթացքում խորհուրդ է տրվում պաշտպանել բարձերը եղանակային անբարենպաստ պայմաններից (անձրև, խոնավություն):

KRZ Колдонуу убагында токтотулганда жаздыктарды жамгыр жана нымдуулук сыяктуу жагымсыз аба ырайынан коргоо сунушталат.

GEO **პროდუქტის ექსპლუატაციის შეწყვეტის დროს, რეკომენდებულია, ბალიშების დაცვა არასასურველი ამინდის პირობებისგან (წვიმა, ტენიანობა).**

UZB Mahsulot ishlatilmaganda, yostiqlarni noqulay ob-havo sharoitidan (yomg'ir, namlik) himoya qilish tavsiya etiladi..

ENG At the time of termination of operation of the product, it is recommended to protect the pillows from adverse weather conditions (rain, moisture).

BEL На час спынення эксплуатацыі вырабы рэкамендуецца абараняць падушкі ад неспрыяльных умоў надвор'я (дождж, вільгаць).

RUS Производитель **KAZ** Өндіруші **ARM** Արտադրող
KRZ Өндүрүүчү **GEO** მწარმოებელი **UZB** Ishlab chiqaruvchi
ENG Manufacturer **BEL** Вытворца

www.elf-plast.ru